HUVYK SPOL. S. R. O.
P. O. Hviezdoslava 843/22,
018 51 Nová Dubnica
tel.:+421 42 44 311 82, mail: info@huvyk.sk

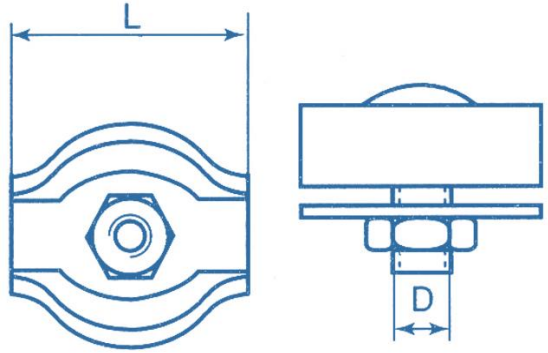

Názov produktu: Svorka lanová jednoskrutková

Norma:

Veľkosť mm	Menovite rozmery (mm)																Hmotnosť kg/ks	Uťahovací moment [Nm]	Materiál	Povrchová úprava
	L	**D**																		
2,0	15,0	M4															0,005		Liatina C7	Pozinkované
3,0	18,0	M4															0,008			
4,0	20,0	M5															0,012			
5,0	24,0	M5															0,016			
6,0	30,0	M6															0,028			
8,0	36,0	M8															0,050			
10,0	42,0	M10															0,077			